

8/2020_00815324

BEDIENUNGSANLEITUNG *(Seite 2)*
INSTALLATION MANUAL *(Page 11)*
INSTALLATIE INSTRUCTIES *(Pagina 20)*
MANUEL D'INSTALLATION *(Page 29)*
MANUAL DE INSTRUCCIONES *(Página 38)*

MAN 1000398033 ML Version: BStatus: RL (released | freigegeben) printed: 12.08.2020

SICHERHEIT UND KORREKTER GEBRAUCH
Um eine sichere und dauerhaft korrekte Funktion des Produktes gewährleisten zu können, sind die beigefügten Hinweise strikt einzuhalten.

- Die Anleitung sorgfältig lesen und besonders die Hinweise zur Sicherheit beachten.
- Die Anleitung so aufbewahren, dass sie jedem Benutzer zur Verfügung steht.
- Die Haftung und Gewährleistung entfällt, wenn die Anweisungen der Bedienungsanleitung nicht beachtet werden.

BESTIMMUNGSGEMÄSSE VERWENDUNG
Der Taktgeber dient zur zeitgesteuerten Schaltung von angeschlossenen Geräten. Nur in einwandfreiem Zustand betreiben und auf sachgerechte Lagerung, Transport, Installation und Bedienung achten.

SICHERHEITS- UND WARNUNGSHINWEISE
- Beachten Sie bei Planung, Installation und Verwendung dieses Produktes die geltenden und allgemein anerkannten Sicherheitsrichtlinien.
- Ergreifen Sie die geeigneten Maßnahmen gegen unbeabsichtigte Inbetriebnahme des Produktes oder Beschädigung.

Zum Schutz vor Verletzungen beachten:

- Gerät gegen unbeabsichtigte Betätigung sichern.
- Nicht in explosionsgefährdeten Bereichen einsetzen.
- Keine inneren oder äußeren Veränderungen vornehmen.
- Nur geschultes Fachpersonal darf Installations- und Instandhaltungsarbeiten durchführen.
- Die allgemeinen Regeln der Technik einhalten.

Diese Sicherheitshinweise berücksichtigen keine

- Zufälligkeiten und Ereignisse, die bei Montage, Betrieb und Wartung des Geräts auftreten können.
- ortsbezogenen Sicherheitsbestimmungen.

Es ist zu gewährleisten, dass das Bedienungspersonal sichere Arbeitsverfahren verwendet und alle Bestimmungen und gesetzlichen Vorschriften zur Sicherheit beim Betrieb dieses Produktes einhält. Bei der Handhabung, dem Betrieb und der Durchführung von Wartungs-arbeiten an diesem Produkt müssen die Sicherheitsverfahren und alle örtlichen Gesundheits- und Sicherheitsvorschriften eingehalten werden. Internationale Betreiber werden auf die im jeweiligen Land der Installation der Anlage geltenden Vorschriften verwiesen. Die meisten Unfälle bei Betrieb und Wartung der Anlage treten als Folge der Nichteinhaltung essenzieller Sicherheitsvorschriften oder Bestimmungen auf. Ein nicht korrekter Betrieb oder unzulängliche Wartung dieses Produktes können zu gefährlichen Situationen bzw. zu Unfällen mit Verletzungen oder Todesfolge führen. Die in vorliegender Bedienungsanleitung enthaltenen Sicherheitshinweise beziehen sich auf die am häufigsten vorkommenden potenziellen Gefahrenzustände.

MAN 1000398033 ML Version: BStatus: RL (released | freigegeben) printed: 12.08.2020

GEFAHR
Verletzungsgefahr durch Stromschlag!
Vor Eingriffen in das System die elektrische Spannung abschalten und gegen Wiedereinschalten sichern.
Die geltenden Unfallverhütungs- und Sicherheitsbestimmungen für elektrische Geräte beachten.

WARNUNG
Verletzungsgefahr durch unter Druck stehende Leitungen!
Vor Eingriffen in das System die Anlage drucklos setzen.

WARNUNG
Verletzungsgefahr durch unsachgemäße Installation!
Nicht sachgemäße Installationen können zu Verletzungen sowie Schäden am Gerät und seiner Umgebung führen.
Arbeiten dürfen nur durch autorisiertes Fachpersonal und mit geeignetem Werkzeug durchgeführt werden.

VORSICHT
Für die Einsatzplanung und den Betrieb des Geräts gelten die allgemeinen Regeln der Technik.
Beachten Sie die Regeln nicht, können Verletzungen entstehen und/oder das Gerät, ggf. auch dessen Umgebung, können beschädigt werden.
Halten Sie die allgemeinen Regeln der Technik ein.

HINWEIS
Spannung und Stromart laut Typschild beachten.

VORSICHT
Verletzungsgefahr und Sachschäden durch falsche Teile.
Ungeeignete Ersatzteile können Verletzungen und Sachschäden am Gerät und dessen Umgebung verursachen. Nur Originalersatzteile verwenden.

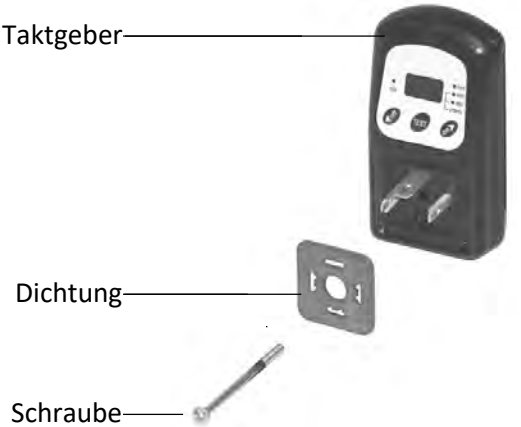
Taktgeber
Dichtung
Schraube

MONTAGEANLEITUNG:

Vor der Installation des Produktes sicherstellen, dass das Produkt den Anforderungen entspricht und für Ihren Einsatzzweck geeignet ist!

1. Taktgeber auspacken und auf Beschädigungen prüfen.

2. System entlüften.

3. Dichtung über Spulenanschlussstifte legen.
- *Sicherstellen, dass es keine Ablagerungen zwischen Dichtung und Spule gibt.*

4. Taktgeber auf die Spule montieren.

5. Gerätestecker mit Spannungsversorgung verbinden. ACHTUNG! Je nach Stromart auf korrekte Verkabelung achten.

6. Steckerdichtung auf dem Stecker befestigen. Stecker wie angegeben auf dem Taktgeber installieren. Schraube mit einem Anziehdrehmoment von max. 1 Nm anziehen.
- *Stellen Sie sicher dass beide Dichtungen richtig gesichert sind, um Schutzart IP65 zu gewährleisten.*

7. Sicherstellen, dass die Spannungsversorgung der auf dem Typschild angegebenen Spannung entspricht.

8. Taktgeber einschalten. Systemdruck wiederherstellen.
Taste TEST drücken. Ventilfunktion wird überprüft.

9. Gewünschte Zeiten über die Drehknöpfe ON und OFF einstellen.
- *Ihr Taktgeber ist jetzt betriebsbereit!*

MAN 1000398033 ML Version: BStatus: RL (released | freigegeben) printed: 12.08.2020

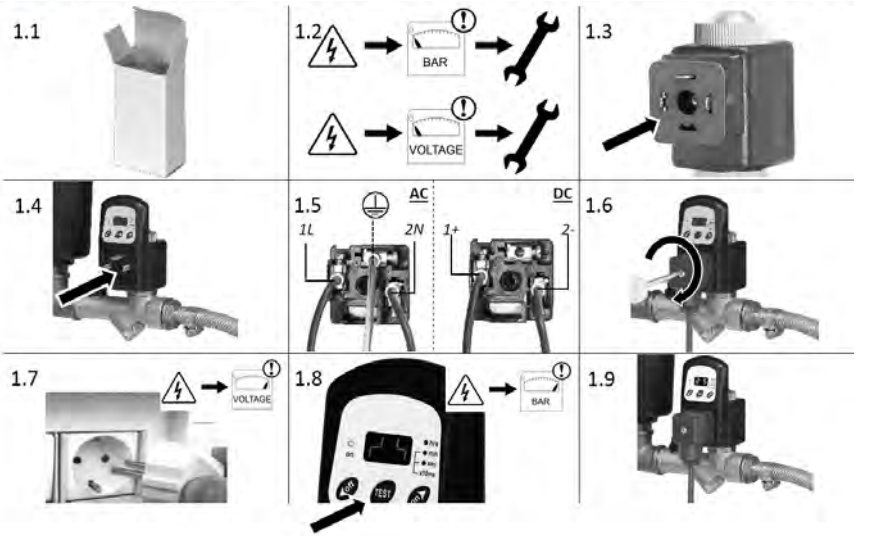
1.1
1.2
BAR
VOLTAGE
1.3
1.4
1.5
AC
DC
1L
2N
1+
2-
1.6
1.7
VOLTAGE
1.8
BAR
TEST
1.9

ÄNDERN DER ZEITEINSTELLUNG

Die ON- und OFF-Zeit des Taktgebers kann zwischen 10ms und 99h programmiert werden. Die eingestellte Zeit wird von der LED-Anzeige angezeigt werden.

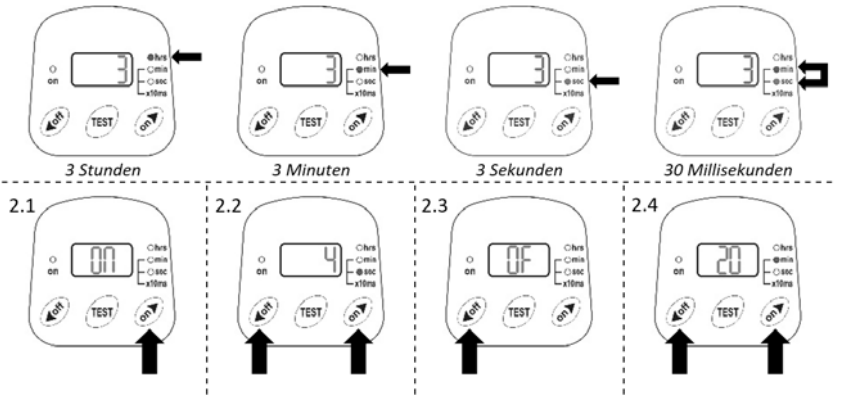

ÄNDERN DER ZEITEINSTELLUNG

2.1 Zum Verändern der ON-Zeit drücken Sie einfach den ‘On/Pfeil nach oben´-Knopf. ‘On’ erscheint kurz auf dem Display.

2.2 Zum Herabsetzen der Zeit drücken Sie jetzt den linken ‘Off/Pfeil nach unten‘-Knopf oder zum Heraufsetzen der Zeit den rechten ‘On/Pfeil nach oben’-Knopf.
Nach Einstellung der gewünschten ON-Zeit drücken Sie einfach keinen Knopf. Nach einigen Sekunden leuchtet das Display auf und zeigt damit an, dass die neue Zeit gespeichert worden ist. Nach dem Speichern der neuen Zeit arbeitet das Gerät mit der neuen Zeiteinstellung.

2.3 Zum Ändern der OFF-Zeit drücken Sie auf den linken ‘OFF-Zeit/Pfeil nach unten’-Knopf. Auf dem Display erscheint kurz 'OFF'.

2.4 Zum Herabsetzen der Zeit drücken Sie jetzt den linken ‘Off/Pfeil nach unten‘-Knopf oder zum Heraufsetzen der Zeit den rechten ‘On/Pfeil nach oben’-Knopf.
Nach Einstellung der gewünschten OFF-Zeit drücken Sie einfach keinen Knopf. Nach einigen Sekunden leuchtet das Display auf und zeigt damit an, dass die neue Zeit gespeichert worden ist. Nach dem Speichern der neuen Zeit arbeitet das Gerät mit der neuen Zeiteinstellung.Das Gerät ist nun auf die gewünschte Zeiteinstellungen programmiert und arbeitet vollautomatisch.

ÄNDERUNG DER TAKTGEBER-FUNKTION

- Funktion ‘A’ - beginnt mit ON-Zeit und anschließend OFF-Zeit, etc.
- Funktion ‘C’ - beginnt mit OFF-Zeit und anschließend ON-Zeit, etc.
- Funktion ’B’ - einmaliges Einspritzen, beginnt mit ON -Zeit und schaltet dann auf unbegrenzte OFF-Zeit um.
- Funktion ‘D’ - einmaliges Einspritzen, beginnt mit OFF-Zeit und schaltet dann auf unbegrenzte ON-Zeit um.
- Funktion ‘E’ - beginnt mit ON-Zeit und anschließend OFF-Zeit und schaltet dann auf unbegrenzte ON-Zeit um.
- Funktion ‘F’ - beginnt mit OFF-Zeit und anschließend ON-Zeit und schaltet dann auf unbegrenzte OFF-Zeit um.

DER TAKTGEBER IST WERKSEITIG AUF DIE FUNKTION 'A' EINGESTELLT. SOLLTEN SIE JEDOCH EINE ANDERE FUNKTION WÜNSCHEN, KANN DIESE JEDERZEIT VERÄNDERT WERDEN. HIERZU SIND FOLGENDE EINFACHE SCHRITTE DURCHZUFÜHREN:

1. Trennen Sie das Gerät von der Stromzufuhr.
2. Drücken Sie den ‘TEST‘-Knopf und halten Sie diesen eingedrückt wann Sie die Stromzufuhr wieder einschalte.
3. Lassen Sie den ‘TEST‘-Knopf los, nachdem die heutige Funktion auf dem Display erscheint (A/ B/ C/ D/ E oder F).
4. Verwenden Sie zur Auswahl der Funktion (A/ B/ C/ D/ E oder F) den Knopf ‘Off/Pfeil nach unten‘ und ‘On/Pfeil nach oben‘.
5. Nach Auswahl der Funktion keine Knöpfe mehr betätigen. Nach einigen Sekunden übernimmt das Gerät die neue Funktionseinstellung.
6. Ändern Sie bei Bedarf die voreingestellten ON- und OFF-Zeiten.

WERKSEINSTELLUNGEN WIEDERHERSTELLEN

Werkseinstellung für jeden Taktgeber: 3 Sekunden ON, 30 Minuten OFF, Funktion ‘A’.
Ganz gleich, welche Einstellungen Sie vorgenommen haben, Sie können jederzeit zu den Werkseinstellungen zurückkehren.
Hierzu sind folgende einfache Schritte durchzuführen:

1. Trennen Sie das Gerät von der Stromzufuhr.
2. Drücken Sie den ‘TEST´-Knopf und ´Off/Pfeil nach unten´ und halten Sie diesen beiden eingedrückt.
3. Lassen Sie die beiden Knopfe los, nachdem 'P' auf dem Display erscheint.
4. Wann erscheint ´A´ auf dem Display, keine Knopf mehr betätigen.
5. Nach einigen Sekunden übernimmt das Gerät die Werkseinstellungen.

MAN 1000398033 ML Version: BStatus: RL (released | freigegeben) printed: 12.08.2020

TECHNISCHE SPEZIFIKATIONEN

Verfügbare Spannungen	10 - 48VAC/DC, 48 - 110VAC/DC, 110 - 240VAC/DC 50/60Hz.	
Umgebungstemperatur	1 - 55 °C	35 – 130 °F
Zeitzyklus	0,01 Sekunden bis zu 99 Stunden (ON und OFF)	
Taktgeber PCB	SMT	
Zyklusanzeige Taktgeber	LED	
Gehäusematerial	ABS-Kunststoff FR Klasse	
Testfunktion	Ja	
Steckeranschluss	DIN 43650-A, ISO 4400	
Gehäuseschutzklasse	IP65 (NEMA4)	

SAFETY AND PROPER USEAGE
To ensure safe and enduring performance of this product, you must comply strictly with the instructions enclosed herein.

- Read the operating instructions carefully and follow the safety instructions in particular, and also observe the operating conditions.
- Operating instructions must be available to each user.
- The liability and warranty for the device are void if the operating instructions are not followed.

INTENDED USE
This timer is used for time-controlled switching of connected devices. Use the device only as intended and ensure proper storage, transport, installation and operation.

SAFETY AND WARNING INSTRUCTIONS
- Observe valid and generally accepted safety rules when planning, installing and using this product.
- Take proper measures to prevent unintentional operation of the product or damage to it.

To protect against injuries:
- Secure this device against unintentional operation.
- Do not use this device in potentially explosive areas.
- Do not make any internal or external changes on this device.
- Only trained specialist personnel may carry out installation and maintenance work.
- Comply with the general rules of technical installations.

These safety instructions do not make allowance for
- any contingencies and events which may arise during installation, operation and maintenance.
- location-related safety regulations.

It is important that personnel use safe working practices and observe all regulations and legal requirements for safety when operating this product. When handling, operating or carrying out maintenance on this product, personnel must employ safe engineering practices and observe all local health & safety requirements & regulations. International users refer to regulations that prevail within the country of installation. Most accidents, which occur during the operation and maintenance of machinery, are the result of failure to observe basic safety rules or precautions. An accident can often be avoided by recognising a situation that is potentially dangerous. Improper operation or maintenance of this product could be dangerous and result in an accident causing injury or death. The manufacturer cannot anticipate every possible circumstance, which may represent a potential hazard. The WARNINGS in this manual cover the most common potential hazards and are therefore not all-inclusive. If the user employs an operating procedure, an item of equipment or a method of working which is not specifically recommended by the manufacturer he must ensure that the product will not be damaged or made unsafe and that there is no risk to persons or property.

MAN 1000398033 ML Version: BStatus: RL (released | freigegeben) printed: 12.08.2020

DANGER
Risk of injury due to electrical shock!
Before reaching into the device or the equipment, switch off the power supply and secure to prevent reactivation.
Observe applicable accident prevention and safety regulations for electrical equipment.

WARNING
Risk of injury from high pressure in the equipment!
Before loosening the lines and valves, turn off the pressure and vent the lines.

WARNING
Risk of injury from improper installation!
Improper installations can lead to injuries and damage to the device and its surroundings.
Installation may be carried out by authorized technicians only and with the appropriate tools.

CAUTION
Use according to the permitted data, operating conditions and conditions of use specified in the contract documents and operating instructions.
Incorrect useage and incorrect maintenance may cause injuries and damage the device and the surrounding area.
Comply with the general rules of technical installations.

NOTE
Please observe the specifications on the type label.

CAUTION
Risk of injury and/or damage by the use of incorrect parts.
Incorrect accessories and unsuitable spare parts may cause injuries and damage the device and the surrounding area.
Use only original accessories.

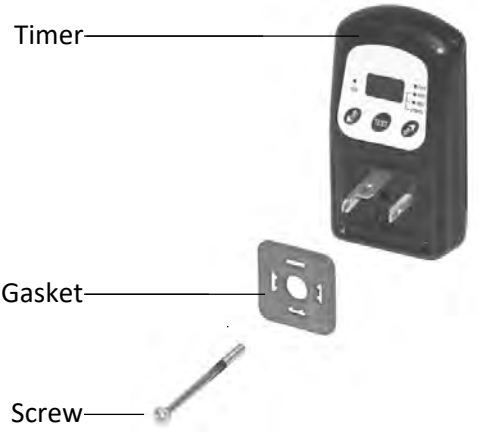
Timer
Gasket
Screw

INSTALLATION:

Before installing this product, make sure it complies with your request and that it suits your application!

1. Unpack the timer and visually inspect for any transport damage incurred after leaving our factory.

2. Depressurise the system and shut off the power supply before installation or maintenance is carried out!

3. Take the gasket and place it over the coil connection pins.
- *Make sure there is no debris between the gasket and the coil!*

4. Mount the timer on to the coil as illustrated, you can mount the timer up-right or upside-down.

5. Connect your power supply as illustrated. CAUTION! Always connect protective conductor and check electrical continuity.

6. Place the connector gasket on the connector, place the connector on the timer as illustrated and tighten the screw (max. torque 1Nm).
- *Make sure both gaskets are secured properly to ensure IP65 rating.*

7. After double checking that the power supply corresponds with the voltage specified on the coil and falls within the range specified on the back of the timer, you can switch the power supply ON.

8. Slowly restore normal system pressure.
- *Press the TEST button to check the valve function.*

9. You can adjust the ON and OFF cycle times to suit your system.
- Your timer is now ready for operation!

MAN 1000398033 ML Version: BStatus: RL (released | freigegeben) printed: 12.08.2020

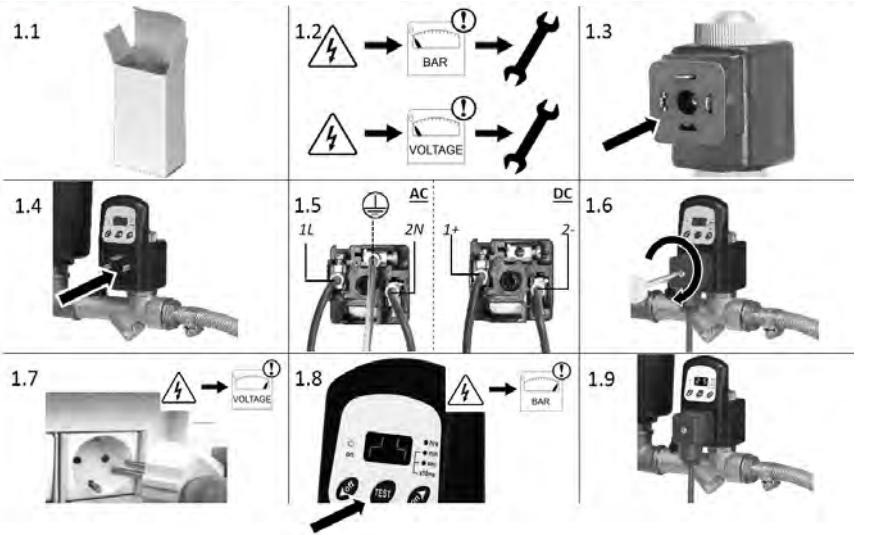
1.1
1.2
BAR
VOLTAGE
1.3
1.4
1.5
AC
DC
1L
2N
1+
2-
1.6
1.7
VOLTAGE
1.8
BAR
TEST
1.9

TIME SETTING OPTIONS

The ON and OFF time of the timer can be programmed anywhere between 10ms and 99h.
The programmed time will be indicated by the LED display.

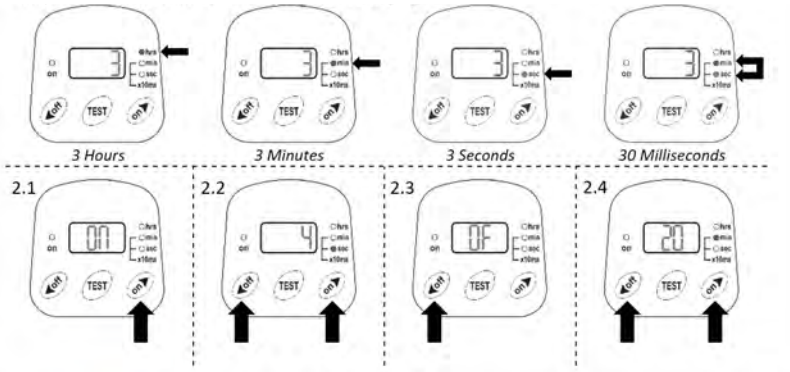

TIME SETTING OPTIONS

2.1 To change the ON time, press the right 'on/arrow up' button and 'ON' will appear briefly on the display.

2.2 You can now press the left 'off/arrow down' button for decreasing the time or the right 'on/arrow up' button to increase the time.
When the desired ON time is set, don't press any buttons. After a few seconds the display will start flashing, indicating that the new time is being saved. Once the new time is saved, the timer will start operating with the new time setting.

2.3 To change the OFF time, press the left 'off/arrow down' button and 'OF' will appear briefly on the display.

2.4 You can now press the left 'off/arrow down' button for decreasing the time or the right 'on/arrow up' button to increase the time.
When the desired OFF time is set, don't press any buttons. After a few seconds the display will start flashing, indicating that the new time is being saved. Once the new time is saved, the timer will start operating with the new time setting.
The timer is now programmed to your desired time settings and will work fully automatically.

MAN 1000398033 ML Version: BStatus: RL (released | freigegeben) printed: 12.08.2020

CHANGING THE TIMER FUNCTION

- Function ‘A’ - start with the ON time and then the OFF time, etc.
- Function ‘C’ - start with the OFF time and then the ON time, etc.
- Function ‘B’ - single shot, starts with the ON time and then switches OFF indefinite.
- Function ‘D’ - single shot, starts with the OFF time and then switches ON indefinite.
- Function ‘E’ - start with ON time then OFF time and then switches ON indefinite.
- Function ‘F’ - start with OFF time then ON time and then switches OFF indefinite.

THE TIMER IS FACTORY SET TO FUNCTION ‘A’. FOLLOW THESE STEPS TO CHANGE THE TIMER FUNCTION:

1. Disconnect the unit from the power supply.
2. Press and hold down the ‘TEST’ button and connect the unit to the power supply.
3. Release the ‘TEST’ button after the current timer function appears on the display (A/ B/ C/ D/ E or F).
4. Use ‘off/arrow down’ and ‘on/arrow up’ buttons to select the function (A/ B/ C/ D/ E or F).
5. When the function is selected do not press anything, after a few seconds the unit will resume operation with the new function setting.
6. Change the pre-set ON and/or OFF times if required.

RETURNING TO THE FACTORY SETTINGS

Factory settings of the timer: 3 seconds ON time, 30 minutes OFF time, function ‘A’.
No matter how you change the settings you can always reset all settings to factory settings.
To do so please follow these easy steps:

1. Disconnect the unit from the power supply.
2. Press and hold down ‘off/arrow down’ and ‘TEST’ buttons, connect the unit to the power supply.
3. Release the buttons after 'P' appears on the display.
4. When 'A' appears on the display, do not press anything.
5. After a few seconds the unit will resume operation with factory settings.

MAN 1000398033 ML Version: BStatus: RL (released | freigegeben) printed: 12.08.2020

TECHNICAL SPECIFICATIONS

Supply voltage options	10 - 48VAC/DC, 48 - 110VAC/DC, 110 - 240VAC/DC 50/60Hz.	
Ambient temperature	1 - 55 °C	35 – 130 °F
Time cycle range	0,01 seconds to 99 hours (both ON and OFF)	
PCB manufacturing design	SMT	
Timer cycle indication	LED	
Housing material	ABS plastic FR grade	
Test feature	Yes	
Power connection	DIN 43650-A, ISO 4400	
Enclosure protection rating	IP65 (NEMA4)	

VEILIGHEID EN CORRECT GEBRUIK
Om veiligheid en een lange levensduur van dit product te garanderen, zal u de bijgesloten instructies strikt in acht moeten nemen.

- De gebruiksaanwijzing aandachtig lezen en in het bijzonder de waarschuwingsaanwijzingen.
- De gebruiksaanwijzing beschikbaar maken voor iedereen die met dit product moet werken.
- Aansprakelijkheid en garantie vervallen als de instructies in de gebruiksaanwijzing niet worden opgevolgd.

CORRECT GEBRUIK
De timer wordt gebruikt voor het tijdgestuurd schakelen van aangesloten apparaten. Gebruik de timer alleen wanneer deze onbeschadigd is en zorg voor een goede opslag, transport, installatie en bediening.

VEILIGHEIDS- & WAARSCHUWINGSAANWIJZINGEN SE
- Houd u bij het plannen, installeren en gebruiken van dit product aan de geldende en algemeen erkende veiligheidsrichtlijnen.
- Neem passende maatregelen om te voorkomen dat het product per ongeluk opstart of beschadigd raakt.

Ter bescherming tegen verwondingen:
- Beveilig het apparaat tegen onbedoeld gebruik.
- Niet gebruiken in explosiegevaarlijke omgevingen.
- Breng geen interne of externe wijzigingen aan.
- Alleen geschoold vakpersoneel mag installatie- en onderhoudswerkzaamheden uitvoeren.
- Voldoen aan de algemene regels van technologie.

Deze veiligheidsinstructies houden geen rekening met
- willekeurigheden en onvoorzienegebeurtenissen die kunnen optreden tijdens montage, bediening en onderhoud van het apparaat.
- locatiegebonden veiligheidsvoorschriften.

Het is zeer belangrijk dat (onderhouds-)personeel veilig werkt, dus regels en wettelijke voorschriften opvolgt wanneer men dit product gebruikt. Tijdens het gebruiken en onderhoud plegen aan dit product, moet (onderhouds-)personeel alle lokale gezondheids- en veiligheidsinstructies naleven en regels opvolgen. Internationale gebruikers dienen regels en maatregelen op te volgen die gelden in het land waarin het product geïnstalleerd wordt. De meeste ongelukken die gebeuren tijdens gebruik of onderhoud zijn vaak het gevolg van het niet correct naleven van simpele veiligheidsinstructies en/of voorzorgsmaatregelen. Een ongeluk kan vaak voorkomen worden door het herkennen van gevaarlijke omstandigheden die kunnen leiden tot ongelukken en/of dodelijke situaties. Onjuist gebruik en/of onjuist onderhouden van dit product kan gevaarlijk zijn en leiden tot een ongeluk met een eventueel dodelijke afloop. Wij kunnen onmogelijk alle omstandigheden die kunnen leiden tot gevaarlijke situaties voorspellen. De WAARSCHUWINGEN die vermeld staan in deze handleiding vertegenwoordigen de meeste potentiële gevaarlijke situaties en zijn dus niet allesomvattend. Wanneer de gebruiker een procedure, product of gereedschap toepast dat niet door ons speciaal wordt voorgeschreven dient deze ervoor zorg te dragen dat het product niet beschadigd wordt of een gevaarlijke situatie genereert die kan leiden tot ongelukken en/of beschadiging in de directe omgeving.

MAN 1000398033 ML Version: BStatus: RL (released | freigegeben) printed: 12.08.2020

GEVAAR
Letselgevaar door elektrische schok!
Voordat u installatie of onderhoud uitvoerd in het systeem, moet u de elektrische spanning uitschakelen en beveiligen tegen opnieuw inschakelen.
Neem de geldende voorschriften voor ongevallenpreventie en veiligheid voor elektrische apparaten in acht.

WAARSCHUWING
Letselgevaar door onder druk staande leidingen!
Maak het systeem drukloos voordat u installatie of onderhoud uitvoerd in het systeem.

WAARSCHUWING
Letselgevaar door ondeskundige installatie!
Onjuiste installaties kunnen leiden tot letsel en schade aan het apparaat en zijn omgeving. Werkzaamheden mogen uitsluitend worden uitgevoerd door geautoriseerd vakpersoneel en met geschikt gereedschap.

LET OP
De algemene technologieregels zijn van toepassing op de operationele planning en bediening van het apparaat.
Als u zich niet aan de regels houdt, kan er letsel ontstaan en/of kan het apparaat en mogelijk de omgeving beschadigd raken. Neem altijd de geldende elektrotechnische regels in acht.

NOTITIE
Neem de technische specificaties volgens het typeplaatje in acht.

AANDACHT
Gevaar voor lichamelijk letsel en materiële schade door verkeerde onderdelen.
Ongeschikte reserveonderdelen kunnen verwondingen en schade aan het apparaat en de omgeving veroorzaken.
Gebruik alleen originele reserveonderdelen.


Timer
Pakking
Schroef

INSTALLATIE INSTRUCTIES:

Ga voor de installatie van dit product eerst na of het voldoet aan uw verzoek en of het past bij uw applicatie!

1. Pak de timer uit en controleer of het deze onbeschadigd is.

2. Ontlucht het persluchtsysteem voordat er onderhoud of installatie plaatsvindt!

3. *Neem de platte pakking en plaats de pakking over de connectiepinnen van de spoel.*
- *Zorg ervoor dat er zich geen vuil- of roestdeeltjes bevinden tussen de pakking en de spoel!*

4. Plaats de timer op de spoel zoals afgebeeld.

5. Sluit de stroomvoorziening aan zoals afgebeeld.

6. Plaats de stekkerpakking op de stekker, monteer de stekker op de timer en draai de schroef vast zoals afgebeeld (max. 1Nm).
- Zorg ervoor dat beide pakkingen goed geplaatst zijn om IP65 bescherming te garanderen.

7. Nadat u heeft gecontroleerd dat het voltage van de stroomtoevoer overeenkomt met het voltage aangegeven op de spoel en timer kunt u deze inschakelen.

8. Herstel de systeemdruk langzaam.
- *Druk op de TEST knop om de werking van het ventiel te testen.*

9. Indien nodig kunt u de ON en OFF tijden aanpassen.
- *Uw timer is nu klaar voor gebruik!*

MAN 1000398033 ML Version: BStatus: RL (released | freigegeben) printed: 12.08.2020

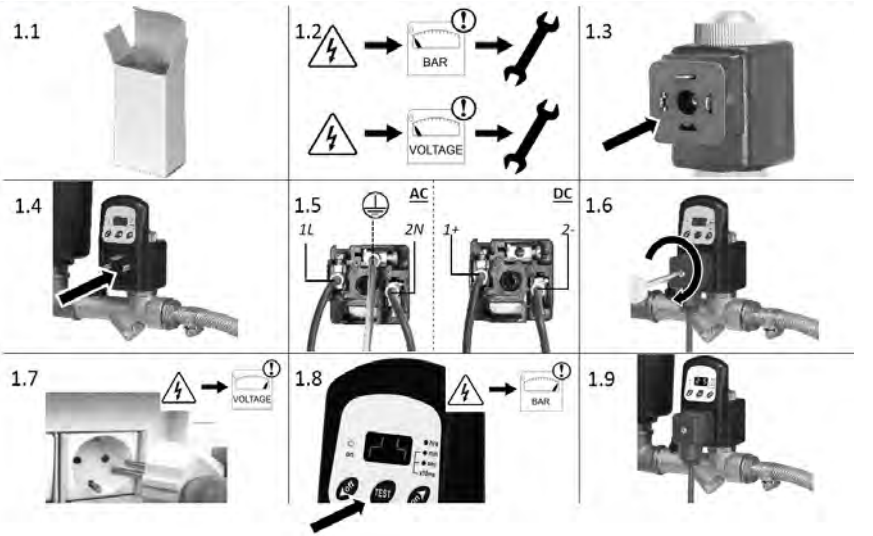
1.1
1.2
BAR
VOLTAGE
1.3
1.4
1.5
AC
DC
1L
2N
1+
2-
1.6
1.7
VOLTAGE
1.8
BAR
TEST
1.9

AANPASSEN VAN DE ON EN OFF TIJDEN

De ON en OFF tijden van de timer kunnen ingesteld worden van 10ms tot 99uur.

De ingestelde tijdseenheden wordt getoond door het LED's aan de rechterzijde van het display.

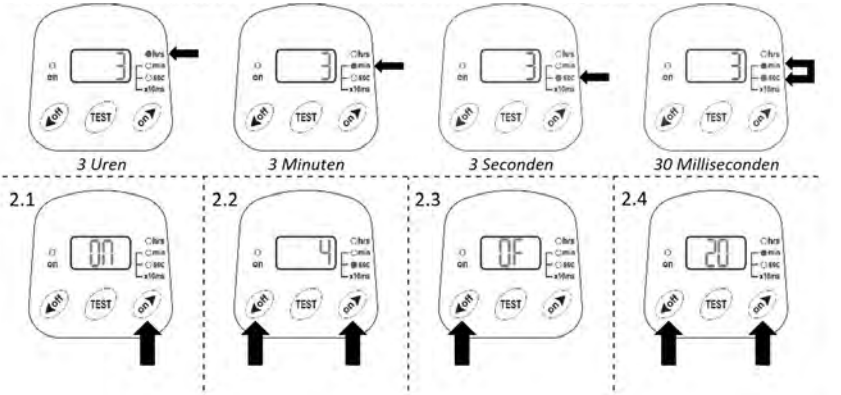

AANPASSEN VAN DE ON EN OFF TIJDEN

2.1 Om de ON tijd in te stellen, drukt u op de rechter knop ‘ON/pijltje omhoog’ tot ‘ON’ kort op het display verschijnt.

2.2 Druk op de linker knop ‘OFF/pijltje omlaag’ om de tijd te verlagen of de rechterknop ‘ON/pijltje omhoog’ om de tijd te verhogen.
Nadat de gewenste ‘ON’ tijd is gekozen laat u de knop los. Na enkele seconden zal het display knipperen om aan te geven dat de nieuw ingestelde tijd wordt opgeslagen. Wanneer de nieuw ingestelde tijd opgeslagen is zal de timer deze meteen gebruiken.

2.3 Om de OFF tijd in te stellen, drukt u op de linker knop ‘OFF/pijltje omhoog’ tot ‘OF’ kort op het display verschijnt.

2.4 Druk op de linker knop ‘OFF/pijltje omlaag’ om de tijd te verlagen of de rechterknop ‘ON/pijltje omhoog’ om de tijd te verhogen.
Nadat de gewenste ‘OFF’ tijd is gekozen laat u de knop los. Na enkele seconden zal het display knipperen om aan te geven dat de nieuw ingestelde tijd wordt opgeslagen. Wanneer de nieuw ingestelde tijd opgeslagen is zal de timer deze meteen gebruiken. De timer is nu geprogrammeerd volgens uw gewenste instellingen.

MAN 1000398033 ML Version: BStatus: RL (released | freigegeben) printed: 12.08.2020

DE TIMER PROGRAMMA'S AANPASSEN

- Programma 'A' - Begint met de ON tijd en dan de OFF tijd, etc.
- Programma 'C' - Begint met de OFF tijd en dan de ON tijd, etc.
- Programma 'B' - 'single shot', begint met de ON tijd en schakelt dan over naar altijd OFF.
- Programma 'D' - 'single shot', begint met de OFF tijd en schakelt dan over naar altijd ON.
- Programma 'E' - Begint met de ON tijd, dan de OFF tijd en schakelt dan over naar altijd ON.
- Programma 'F' - Begint met de OFF tijd, dan de ON tijd en schakelt dan over naar altijd OFF.

DE TIMER IS VOORAF INGESTELD OP PROGRAMMA 'A'. INDIEN NODIG KUNT U, DOOR ONDERSTAANDE STAPPEN TE VOLGEN, EEN ANDER PROGRAMMA SELECTEREN:

1. Schakel de stroomtoevoer uit.
2. Druk de TEST knop in en houd deze ingedrukt. Schakel de stroomvoorziening weer in.
3. Laat de TEST knop los wanneer het huidige programma op het display verschijnt (A/ B/ C/ D/ E of F).
4. Gebruik 'OFF/pijltje omlaag' en 'ON/pijltje omhoog' om het gewenste programma (A/B/C/D/E of F) te selecteren.
5. Druk nergens op wanneer het gewenste programma is gekozen. De timer zal na enkele seconden het gewenste programma gebruiken.
6. Indien nodig kunt u de gewenste ON en OFF tijden aanpassen.

FABRIEKSINSTELLINGEN HERSTELLEN

Vooraf ingestelde fabrieksinstelling: 3 seconden ON, 30 minuten OFF, Programma 'A'.
Het is altijd mogelijk om de vooraf geprogrammeerde fabrieksinstellingen te herstellen.
Om dit te doen volgt u de onderstaande stappen:

1. Schakel de stroomtoevoer uit.
2. Druk op 'OFF/pijltje omlaag' en de TEST knop en houd deze beiden knoppen ingedrukt. Schakel de stroomtoevoer weer in.
3. Laat de knoppen los wanneer 'P' verschijnt in het display.
4. Vervolgens verschijnt: 'A' in het display - Druk nergens op.
5. Na enkele seconden zal de timer volgens de vooraf ingestelde fabrieksinstellingen functioneren.

MAN 1000398033 ML Version: BStatus: RL (released | freigegeben) printed: 12.08.2020

TECHNISCHE SPECIFICATIES

Voltage stroomvoorziening	10 - 48VAC/DC, 48 - 110VAC/DC, 110 - 240VAC/DC 50/60Hz.	
Omgevingstemperatuur	1 - 55 °C	35 – 130 °F
Timer cycli bereik	0,01 seconden tot 99 uren (voor ON en OFF)	
PCB productie	SMT	
Timer cycli indicatie	LED	
Behuizingmateriaal	ABS FR kunststof	
Testfunctie	Ja	
Stekkeraansluiting	DIN 43650-A, ISO 4400	
Beschermingsklasse behuizing	IP65 (NEMA4)	

SECURITE ET USAGE APPROPRIE
Afin de pouvoir garantir le bon fonctionnement sûr et permanent du produit, les instructions jointes doivent être strictement respectées.

- Lire attentivement ce manuel d'utilisation et respecter les consignes de sécurité.
- Le manuel d'utilisation doit être à disposition de chaque utilisateur.
- Nous déclinons toute responsabilité et n'accordons aucune garantie légale pour l'appareil en cas de non-respect des instructions figurant dans ce manuel d'utilisation.

UTILISATION CONFORME
Le temporisateur est utilisée pour la commutation programmée des appareils connectés. Ne faites fonctionner qu'en parfait état et assurez un stockage, un transport, une installation et un fonctionnement appropriés.

INSTRUCTIONS DE SECURITE ET D'AVERTISSEMENT
- Observez les règles valables et courantes de sécurité pendant la planification, l'installation et l'usage de ce produit.
- Prenez les mesures appropriées pour prévenir les opérations involontaires du produit ou les dommages.

Pour se protéger contre les blessures:
- Protégez l'appareil contre toute utilisation involontaire.
- Ne pas utiliser dans des zones potentiellement explosives.
- N'apportez pas de modifications à l'extérieur et l'intérieur de l'appareil. L'installation ne peut pas être actionnée par inadvertance.
- Les travaux d'installation et de maintenance doivent être effectués uniquement par des techniciens qualifiés et habilités disposant de l'outillage approprié.
- Veuillez respecter les réglementations en vigueur pour les appareils électriques en matière de prévention des accidents ainsi qu'en matière de sécurité.

Ces consignes de sécurité ne tiennent pas compte
- des hasards et des événements pouvant survenir lors du montage, de l'exploitation et de l'entretien.
- les règles de sécurité liées à l'emplacement.

Il faut s'assurer que le personnel d'exploitation utilise des procédures de travail sûres et se conforme à toutes les réglementations et réglementations légales concernant la sécurité lors de l'utilisation de ce produit. Lors de la manipulation, de l'utilisation et de l'exécution des travaux de maintenance sur ce produit, les procédures de sécurité et toutes les réglementations locales en matière de santé et de sécurité doivent être respectées. Les opérateurs internationaux sont renvoyés aux réglementations applicables dans le pays dans lequel le système est installé. La plupart des accidents de fonctionnement et de maintenance du système se produisent en raison du non-respect des règles ou dispositions essentielles de sécurité. Un fonctionnement incorrect ou un entretien inadéquat de ce produit peuvent entraîner des situations dangereuses ou des accidents avec blessures ou la mort. Les consignes de sécurité contenues dans ce mode d'emploi se rapportent aux conditions potentiellement dangereuses les plus fréquentes.

MAN 1000398033 ML Version: BStatus: RL (released | freigegeben) printed: 12.08.2020

DANGER
Danger présenté par la tension électrique!
Avant d'intervenir dans l'appareil ou l'installation, coupez la tension et empêchez toute remise sous tension par inadvertance. Veuillez respecter les réglementations en vigueur pour les appareils électriques en matière de prévention des accidents ainsi qu'en matière de sécurité.

AVERTISSEMENT
Danger avec haute pression!
Avant de desserrer les tuyauteries et les vannes, coupez la pression et purgez les conduites.

AVERTISSEMENT
Risque de blessures pour montage non conforme!
Des installations incorrectes peuvent entraîner des blessures et endommager l'appareil et son environnement. Le montage doit être effectué uniquement par un personnel qualifié et habilité disposant de l'outillage approprié.

ATTENTION
Les règles générales de la technologie s'appliquent à la planification opérationnelle et à l'exploitation de l'appareil. Si vous ne respectez pas les règles, des blessures peuvent survenir et/ou l'appareil, et éventuellement son environnement, peuvent être endommagés. Les règles générales de la technique sont à appliquer pour l'opérationnel et l'utilisation de l'appareil.

REMARQUE
Veuillez respecter les indications figurant sur la plaque signalétique.

ATTENTION
Risque de blessures, de dommages matériels dus à de mauvaises pièces.
De mauvais accessoires ou des pièces de rechange inadaptées peuvent provoquer des blessures et endommager l'appareil ou son environnement. Remplacer les composants uniquement avec des composants originaux.

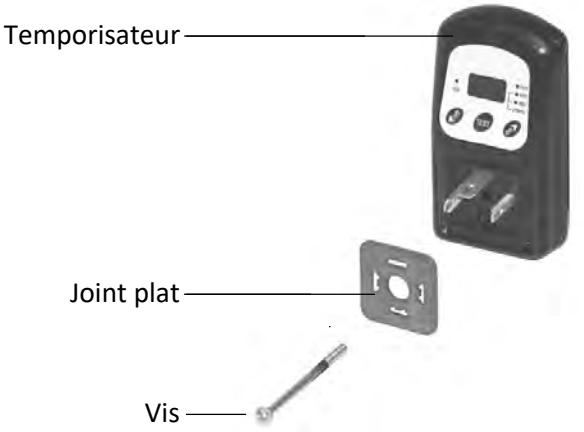
Temporisateur
Joint plat
Vis

INSTRUCTION D'INSTALLATION:

Avant d'installer ce produit, rassurez-vous qu'il soit conforme à votre demande et adapté pour votre application!

1. Déballez et inspectez le produit visuellement pour détecter d'éventuels dommages liés aux transports survenus après départ de notre usine.

2. Dépressurisez le système avant que l'installation ou l'entretien soit effectué!

3. Placez la joint plat au-dessus des goupilles de raccordement de la bobine.
- *Assurez-vous qu'il n'y a aucun débris entre la joint et la bobine!*

4. Montez le temporisateur dessus à la bobine comme illustré.

5. Raccorder votre câble électrique comme illustré.

6. Placez la garniture de connecteur sur le connecteur et branchez le connecteur dessus au temporisateur comme illustré ci-dessous et serrez la vis (maximum 1Nm).
- *Assurez-vous que les deux garnitures sont fixées correctement pour assurer le protection IP65.*

7. Après avoir vérifié une deuxième fois que l'alimentation d'énergie correspond à la tension a spécifié la bobine et dans la marge spécifique sur le dos du temporisateur, vous pouvez brancher l'alimentation d'énergie.

8. Restaurer lentement la pression du système.
- *Appuyez sur la touche 'TEST' pour vérifier la fonction.*

9. Vous pouvez maintenant changer le temps ON et OFF.
- Votre purgeur avec temporisateur est prêt pour opération!

MAN 1000398033 ML Version: BStatus: RL (released | freigegeben) printed: 12.08.2020

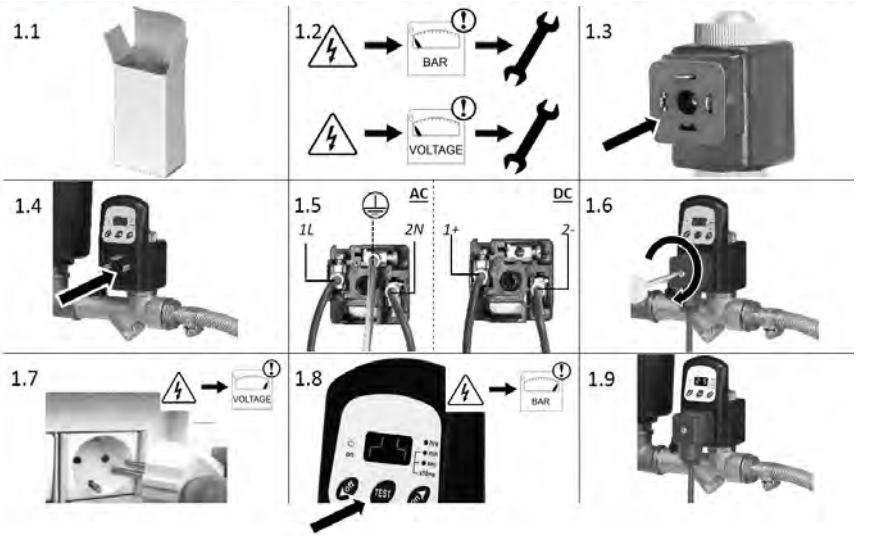
1.1
1.2
BAR
VOLTAGE
1.3
1.4
1.5
AC
DC
1L
2N
1+
2-
1.6
1.7
VOLTAGE
1.8
BAR
TEST
1.9

CHANGER LES TEMPS ON ET OFF

Les temps ON et OFF peuvent varier de 10 ms à 99 heures.
Le temps réglé est affiché sur la partie droite de l'écran.

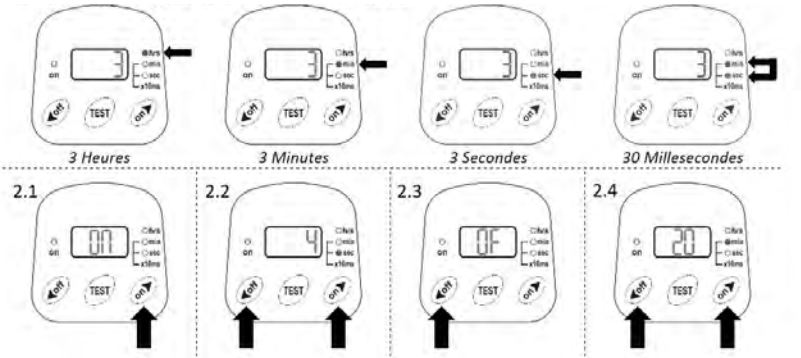

CHANGER LES TEMPS ON ET OFF

2.1 Pour changer le temps ‘ON’, serrez simplement le ‘ON/flèche’ bouton en droite et "ON" apparaîtra brièvement sur l'affichage.

2.2 Le temps ‘ON’ précédemment réglé apparaîtra sur l'affichage et le LED ‘SEC’ sera allumée. Vous pouvez maintenant serrer le bouton ‘OFF/flèche’ à gauche vers le bas pour diminuer le temps au bouton ‘ON/ flèche’ à pour d'augmentation. Le LED secondes, minutes, heures menées accentuera le temps.
Si le temps ‘ON’ désiré est placé, alors simplement n'appuyez sur aucun bouton et après que quelques secondes l'affichage commence à clignoter illustrant que le nouveau temps est sauvé. On que le nouveau temps est sauvé, l'unité commencera à fonctionner avec le nouvel arrangement de temps.

2.3 Pour changer le temps ‘OFF’, serrez simplement le bouton ‘OFF/flèche’ en gauche et ‘OFF’ apparaîtront brièvement sur l'affichage.

2.4 Le temps ‘OFF’ précédemment réglé, apparaîtra sur l'affichage et le LED ‘SEC’ sera allumée. Vous pouvez maintenant appuyer sur le bouton gauche pour diminuer l'heure ou le bouton droit pour augmenter le temps. Le LED des secondes, des minutes ou des heures accentueront le temps.
Si le temps ‘OFF’ désiré est placé, alors simplement n'appuyez sur aucun bouton et après quelques secondes l'affichage commence à clignoter illustrant que le nouveau temps est sauvé. Quand le nouveau temps est sauvé, l'unité commencera à fonctionner avec le nouvel arrangement de temps.
L'unité est maintenant entièrement programmée à vos arrangements de temps désirés et travaillera entièrement automatiquement.

MAN 1000398033 ML Version: BStatus: RL (released | freigegeben) printed: 12.08.2020

CHANGER LE FONCTIONNEMENT DU TEMPORISATEUR

• Fonction 'A' - commencer par le temps ON et après le temps OFF etc.
• Fonction 'C' - commencer par le temps OFF et après le temps ON etc.
• Fonction 'B' - 'single shot', commencer par ON et après débranche OFF indéfini.
• Fonction 'D' - 'single shot', commencer par OFF et après débranche ON indéfini.
• Fonction 'E' - commencer par le temps ON et après le temps OFF et après débranche ON indéfini.
• Fonction 'F' - commencer par le temps OFF et après le temps ON et après débranche OFF indéfini.

LE TEMPORISATEUR EST USINE RÉGLÉE À LA FONCTION 'A'. CEPENDANT, VOUS AVEZ BESOIN D'UNE FONCTION DIFFÉRENTE VOUS POUVEZ TOUJOURS
LA CHANGER. POUR FAIRE VEUILLEZ AINSI SUIVENT CES ÉTAPES DE FACILITÉ.
1. Déconnecte l'unité de l'alimentation d'énergie.
2. Serrez et maintenez appuyé le bouton 'TEST'. Reliez à l'alimentation d'énergie.
3. Libérez le bouton après que 'A' apparaisse sur l'affichage si l'unité est programmée pour la première fois. Si la fonction déjà a été changée alors la dernière fonction d'ensemble apparaîtra sur l'affichage (A/B/C/D/E ou F).
4. Utilisez 'OFF/flèche' et 'ON/flèche' pour choisir la fonction (A/B/C/D/E ou F).
5. Quand la fonction est choisie ne serrez rien et après que quelques secondes l'unité reprenne l'opération avec le nouvel arrangement de fonction.
6. Changez les périodes préréglé ON et/ou OFF si nécessaire.

RETOURNER AUX ARRANGEMENTS D'USINE
Arrangements d'usine de chaque temporisateur : 10s ON, 30s OFF, fonction 'A'.
N'importe comment vous changez les arrangements vous pouvez toujours remettre à zéro tous les arrangements aux arrangements d'usine.
Pour faire veuillez ainsi suivent ces étapes faciles:
1. Déconnecte l'unité de l'alimentation d'énergie.
2. Serrez et maintenez appuyé les boutons 'TEST' et 'OFF/flèche'. Reliez à l'alimentation d'énergie.
3. Libérez les boutons après que 'P' apparaisse sur l'affichage.
4. Après 'A' apparaît sur l'affichage - ne serrez rien.
5. Après quelque secondes l'unité reprenne l'opération avec le nouvel arrangement de fonction.

MAN 1000398033 ML Version: BStatus: RL (released | freigegeben) printed: 12.08.2020

SPECIFICATONS TECHNIQUES

Options pour la tension	10 - 48VAC/DC, 48 - 110VAC/DC, 110 - 240VAC/DC 50/60Hz.	
Température ambiante	1 - 55 °C	35 – 130 °F
Temps de cycle	0,01 secondes sur 99 heures (ON et OFF)	
Design PCB	SMT	
Indication du cycle de temps	LED	
Matériau	Plastique ABS FR qualité	
Function de test	Oui	
Connection	DIN 43650-A, ISO 4400	
Indice de protection du boîtier	IP65 (NEMA4)	

SEGURIDAD Y USO CORRECTO
Para asegurar el uso seguro y duradero de este producto, debe de cumplir estrictamente con las instrucciones que aquí se adjuntan.

- Lea atentamente las instrucciones y preste especial atención a la información de seguridad.
- Almacene las instrucciones para que estén disponibles para todos los usuarios.
- La responsabilidad y la garantía son nulas si no se siguen las instrucciones de las instrucciones de funcionamiento.

USO PREVISTO
El temporizador se utiliza para la conmutación controlada por tiempo de los dispositivos conectados. Opere solo en perfectas condiciones y garantice el almacenamiento, transporte, instalación y operación adecuados.

SEGURIDAD Y ADVERTENCIAS ATENCIÓN
- Observar las normas de seguridad generalmente aceptadas y válidas cuando proyecte, instale y use este producto.
- Tome las medidas apropiadas para evitar un uso no intencionado del producto o daño en el mismo.

Para protegerse contra lesiones:
- Asegure el dispositivo contra operaciones involuntarias.
- No utilizar en zonas potencialmente explosivas.
- No realice cambios internos o externos.
- Solo personal especializado capacitado puede realizar trabajos de instalación y mantenimiento.
- Cumplir con las reglas generales de tecnología.

Estas instrucciones de seguridad no tienen en cuenta
- aleatorias y eventos que pueden ocurrir durante el ensamblaje, operación y mantenimiento del dispositivo.
- normas de seguridad relacionadas con la ubicación.

Es importante que el personal use prácticas seguras de trabajo y que observe todas las regulaciones y requisitos legales para la seguridad cuando use este producto. Cuando se maneje, se opere o se lleve a cabo el mantenimiento de este producto, el personal debe emplear prácticas de ingeniería de seguridad y observar todos los requisitos locales y regulaciones de salud y seguridad. Los usuarios internacionales se referirán a las regulaciones que prevalezcan en el país de instalación. La mayoría de accidentes, que ocurren durante el uso y mantenimiento de la maquinaria, son el resultado de no observar las normas de seguridad básicas o las precauciones. Un accidente puede normalmente evitarse si se reconoce una situación que es potencialmente peligrosa. Un uso o mantenimiento impropio de este producto podría ser peligroso y resultar en un accidente que pudiera causar daños e incluso la muerte. El fabricante no puede prever todas y cada una de las circunstancias que puede representar un posible peligro. Las ADVERTENCIAS de este manual cubren los peligros potenciales más comunes y por lo tanto no todos están incluidos. Si el usuario emplea un procedimiento de uso, una parte del equipo o un método de trabajo que no está específicamente recomendado por el fabricante, tiene que asegurarse que le producto no se dañará o se volverá inseguro y que no hay ningún riesgo para las personas o las propiedades.

MAN 1000398033 ML Version: BStatus: RL (released | freigegeben) printed: 12.08.2020

PELIGRO
¡Riesgo de descarga eléctrica!
Antes de empezar a trabajar en la instalación o en el equipo, desconecte la tensión y asegúrela frente a una conexión involuntaria.
Respete las correspondientes disposiciones sobre prevención de accidentes y seguridad en equipos eléctricos.

ADVERTENCIA
¡Existe riesgo de lesiones debido a la elevada presión en la instalación/el equipo!
Antes de empezar a trabajar en la instalación o el equipo, desconecte la presión y purgue/vacíe las tuberías.

ADVERTENCIA
¡Peligro de lesiones por instalación incorrecta!Las instalaciones inadecuadas pueden provocar lesiones y daños en el dispositivo y sus alrededores. El trabajo solo puede ser realizado por personal especializado autorizado y con herramientas adecuadas.

ATENCIÓN
Las reglas generales de tecnología se aplican a la planificación operativa y la operación del dispositivo.
Si no respeta las reglas, pueden ocurrir lesiones y/o el dispositivo, y posiblemente sus alrededores, pueden dañarse.
Cumplir con las reglas generales de tecnología.

NOTA
Observe el tipo de voltaje y corriente de acuerdo con la etiqueta de tipo.

ATENCIÓN
Riesgo de lesiones y daños a la propiedad debido a piezas incorrectas. Las piezas de repuesto inadecuadas pueden causar lesiones y daños al dispositivo y sus alrededores. Nunca cambie componentes originales con alternativas.

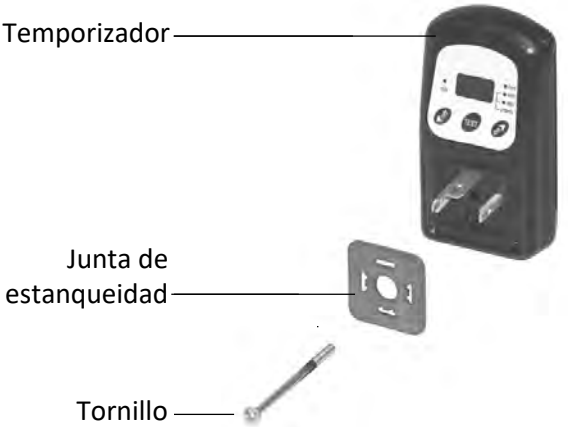
Temporizador
Junta de estanqueidad
Tornillo

INSTRUCCIONES DE INSTALACIÓN :

¡Antes de instalar este producto, asegúrese de que cumple con lo que Vd. ha solicitado y que encaja consu aplicación!

1. Desembale la unidad y inspeccione visualmente si se produjo algún daño en el transporte posterior a la salida de nuestra fábrica.

2. ¡Despresurice el sistema antes de la instalación o de que se realice ningún mantenimiento!

3. Ponga la junta sobre las pasadores de la bobina.

- *Asegúrese que no hay particulas contaminadas dentro de la junta de la bobina!*

4. Ponga el temporizador en la bobina como ilustrado.

5. Conecte el conectador como indicado.

6. Ponga la junta en el conectador, conecte el conectador al temporizador como indicado abajo y fije la tuerca (máx. torque 1Nm).

- *Asegúrese que ambas juntas son fijada para asegurar IP65 protección.*

7. Después de controlar si el voltaje corresponde con el voltaje indicado en la bobina puede usted activarlo.

8. Restablecer la presión del sistema. *Pulse el botón de TEST y controle la funcionamiento de la válvula.*

9. Si necesario, usted puede cambiar los tiempos ON y OFF.

- *Su temporizador está preparado para operación.*

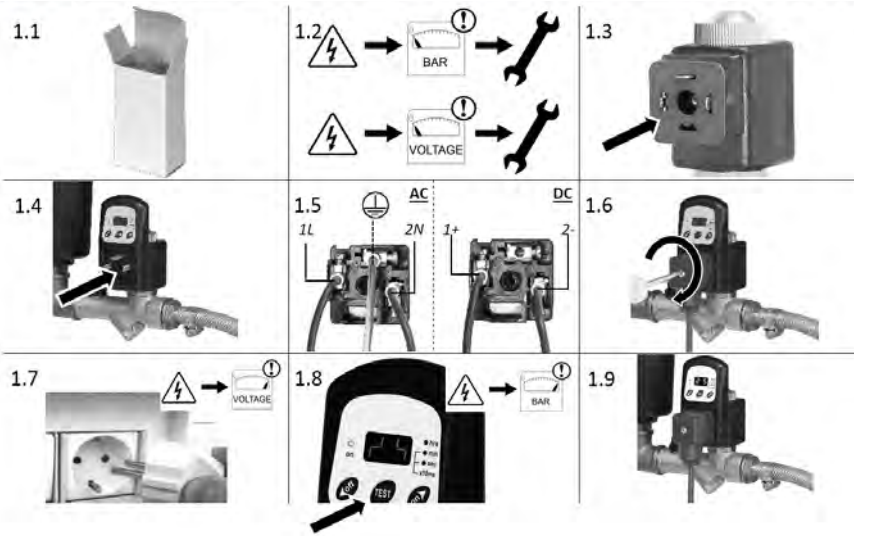
1.1
1.2
BAR
VOLTAGE
1.3
1.4
1.5
AC
DC
1L
2N
1+
2-
1.6
1.7
VOLTAGE
1.8
BAR
TEST
1.9

CONFIGURAR LAS OPCIONES DE TIEMPO

Los tiempos de encendido y apagado del temporizador se puede ajustar desde 10ms a 99hrs. Las unidades de tiempo configurada se muestra por la pantalla LED en la parte derecha de la pantalla digital.

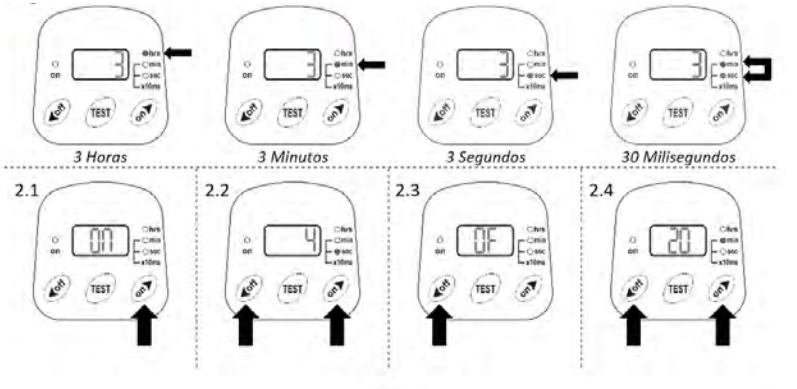

CONFIGURAR LAS OPCIONES DE TIEMPO

2.1 Para adaptar los tiempos ON, pulse el botón derecha 'ON' y el texto "ON" será visible al display.

2.2 Pulse el botón izquierda para reducir los tiempos y el botón derecha para prolongar los tiempos.
Si el tiempo que desea está instalado necesita esperar un poco (no toque losbotons) y después algunos segundos el display hará señales luminosas indicando que el tiempo nuevo está guardado. El unidad va a operar con los tiempos nuevos.

2.3 Para cambiar el tiempo OFF, pulse el botón izquierda y el texto "OF" será visible al display.

2.4 Pulse el botón izquierda para reducer el tiempo y pulse el botón derecha para prolongar el tiempo. Si ha instalado el tiempo que desea, espere un momento (no toque los botons) y después algunos segundos el display hará señales luminosas indicando que el tiempo nuevo está guardado. El unidad va a operar con los tiempos nuevos.
La unidad está programado con los tiempos que desea y trabaja automático.

CAMBIA EL FUNCIONAMIENTO DEL TEMPORIZADOR

- Función 'A' - comienza con el tiempo ON seguido por el tiempo OFF, etc.
- Función 'C' - comienza con el tiempo OFF seguido por el tiempo ON, etc.
- Función 'B' - comienza con el tiempo ON seguido por el tiempo indefinido OFF
- Función 'D' - comienza con el tiempo OFF seguido por el tiempo indefinido ON
- Función 'E' - comienza con el tiempo ON, después OFF seguido por el tiempo indefinido ON
- Función 'F' - comienza con el tiempo OFF, después ON seguido por el tiempo indefinido OFF

FUNCIÓN 'A' ES LA FUNCIÓN DE LA FÁBRICA. PARA CAMBIAR LA FUNCIÓN:

1. Desconecte la unidad de la electricidad.
2. Pulse y sujete el botón TEST y conecte la unidad a la electricidad.
3. Suelte el botón TEST después el display indica 'A ' (cuando es la primera vez que cambia la función). Cuando ha cambiado la función
antés, el display indica le función que ha instalada la última vez (A/ B/ C/ D/ E o F).
4. Use los botones para elijir la función que desea (A/ B/ C/ D/ E o F).
5. Cuando ha elijido la función que desea, no toque nada. Después algunos segundos la unidad va a continuar la operación con la función nueva.
6. Si necesario, usted puede cambiar los tiempos ON y OFF.

RESTABLECER LA INSTALACIÓN DE LA FÁBRICA

La instalación de la fábrica es: 3 seg. ON y 30 min. OFF, función 'A'.
Independientemente los tiempos que ha instalado, usted puede volver siempre a la instalación dela fábrica en la siguiente manera:

1. Desconecte la undiad de la electricidad.
2. Pulse y sujete el botón OFF y el botón TEST y conecte la unidad a la electricidad.
3. Suelte los botones después el display indica 'P'.
4. Después el display indica 'A' (no hace nada).
5. Después algunos segundos la unidad continuará con la operación en el modo de fábrica.

MAN 1000398033 ML Version: BStatus: RL (released | freigegeben) printed: 12.08.2020

ESPECIFICACIONES TÉCNICAS

Opciones del voltaje	10 - 48VAC/DC, 48 - 110VAC/DC, 110 - 240VAC/DC 50/60Hz.	
Température ambiental	1 - 55 °C	35 – 130 °F
Tiempo de la descarga y pausa	0,01 seg. - 99 horas	
La producción de PCB	SMT	
Indicadores	LED	
Material del cuerpo	Plástico ABS grado FR	
Test	Sí	
Conectador	DIN 43650-A, ISO 4400	
Grado de protección	IP65 (NEMA4)	

PRODUKTABMESSUNGEN/DIMENSIONS/AFMETINGEN/DIMENSIONS/DIMENSIONES (mm)

